ENG: The measurements mentioned in the drawings and in TimberIN websites are only approximate data. They will differ from the measurements of the finished product. It is due to the fact that our products are individually designed and hand-made. However, if one or more measurements are very important, please mention before ordering. We will pay big attention to your requirements in the production process. This will ensure that the product will be produced as closely as possible to your requirements.

DE: Die in den Zeichnungen und auf den TimberIN-Websites genannten Maße sind nur ungefähre Angaben. Sie unterscheiden sich von den Maßen des fertigen Produkts. Dies liegt daran, dass unsere Produkte individuell gestaltet und handgefertigt werden. Wenn jedoch eine oder mehrere Messungen sehr wichtig sind, geben Sie dies bitte vor der Bestellung an. Wir werden Ihre Anforderungen im Produktionsprozess sehr berücksichtigen. Dadurch wird sichergestellt, dass das Produkt so genau wie möglich Ihren Anforderungen entspricht.

FR: Les mesures mentionnées dans les dessins et sur les sites Web TimberIN ne sont que des données approximatives. Ils différeront des mesures du produit fini. Cela est dû au fait que nos produits sont conçus individuellement et fabriqués à la main. Cependant, si une ou plusieurs mesures sont très importantes, merci de le mentionner avant de commander. Nous prêterons une grande attention à vos besoins dans le processus de production. Cela garantira que le produit sera fabriqué aussi près que possible de vos besoins.

DK: Målingerne nævnt på tegningerne og på TimberIN-websteder er kun omtrentlige data. De afviger fra målingerne af det færdige produkt. Det skyldes, at vores produkter er individuelt designet og håndlavet. Hvis en eller flere målinger dog er meget vigtige, skal du nævne det før du bestiller. Vi vil være meget opmærksomme på dine krav i produktionsprocessen. Dette vil sikre, at produktet produceres så tæt som muligt efter dine krav.

NO: Målingene nevnt på tegningene og på TimberIN nettsteder er bare omtrentlige data. De vil avvike fra målingene av det ferdige produktet. Det skyldes det faktum at produktene våre er individuelt designet og håndlaget. Imidlertid, hvis en eller flere målinger er veldig viktige, må du nevne før du bestiller. Vi vil ta stor vekt på dine krav i produksjonsprosessen. Dette vil sikre at produktet blir produsert så nært som mulig dine behov.

IT: Le misure menzionate nei disegni e nei siti Web di TimberIN sono solo dati approssimativi. Differiranno dalle misure del prodotto finito. È dovuto al fatto che i nostri prodotti sono progettati e realizzati a mano individualmente. Tuttavia, se una o più misurazioni sono molto importanti, si prega di menzionare prima di ordinare. Presteremo grande attenzione alle vostre esigenze nel processo di produzione. Ciò garantirà che il prodotto sarà prodotto il più vicino possibile alle vostre esigenze.

NL: De in de tekeningen en op TimberIN-websites genoemde metingen zijn slechts benaderende gegevens. Ze zullen verschillen van de afmetingen van het eindproduct. Het is te wijten aan het feit dat onze producten individueel zijn ontworpen en met de hand zijn gemaakt. Als een of meer metingen erg belangrijk zijn, vermeld dit dan voordat u bestelt. We zullen veel aandacht besteden aan uw eisen in het productieproces. Dit zorgt ervoor dat het product zo dicht mogelijk bij uw eisen wordt geproduceerd.

SWE: Mätningarna som nämns på ritningarna och på TimberIN-webbplatser är endast ungefärliga data. De kommer att skilja sig från måtten på den färdiga produkten. Det beror på att våra produkter är individuellt designade och handgjorda. Om en eller flera mätningar är mycket viktiga, berätta dock innan du beställer. Vi kommer att ägna stor uppmärksamhet åt dina krav i produktionsprocessen. Detta kommer att säkerställa att produkten produceras så nära dina krav som möjligt.

PL: Pomiary wymienione na rysunkach i na stronach internetowych TimberIN są jedynie danymi przybliżonymi. Będą się różnić od pomiarów gotowego produktu. Wynika to z faktu, że nasze produkty są indywidualnie zaprojektowane i wykonane ręcznie. Jeśli jednak co najmniej jeden pomiar jest bardzo ważny, należy o tym wspomnieć przed złożeniem zamówienia. Zwrócimy dużą uwagę na Twoje wymagania w procesie produkcyjnym. Zapewni to, że produkt będzie produkowany jak najbliżej Twoich wymagań.

TECHNICAL DATA

NORDIC WOODEN BASIC AND THERMOWOOD BASIC

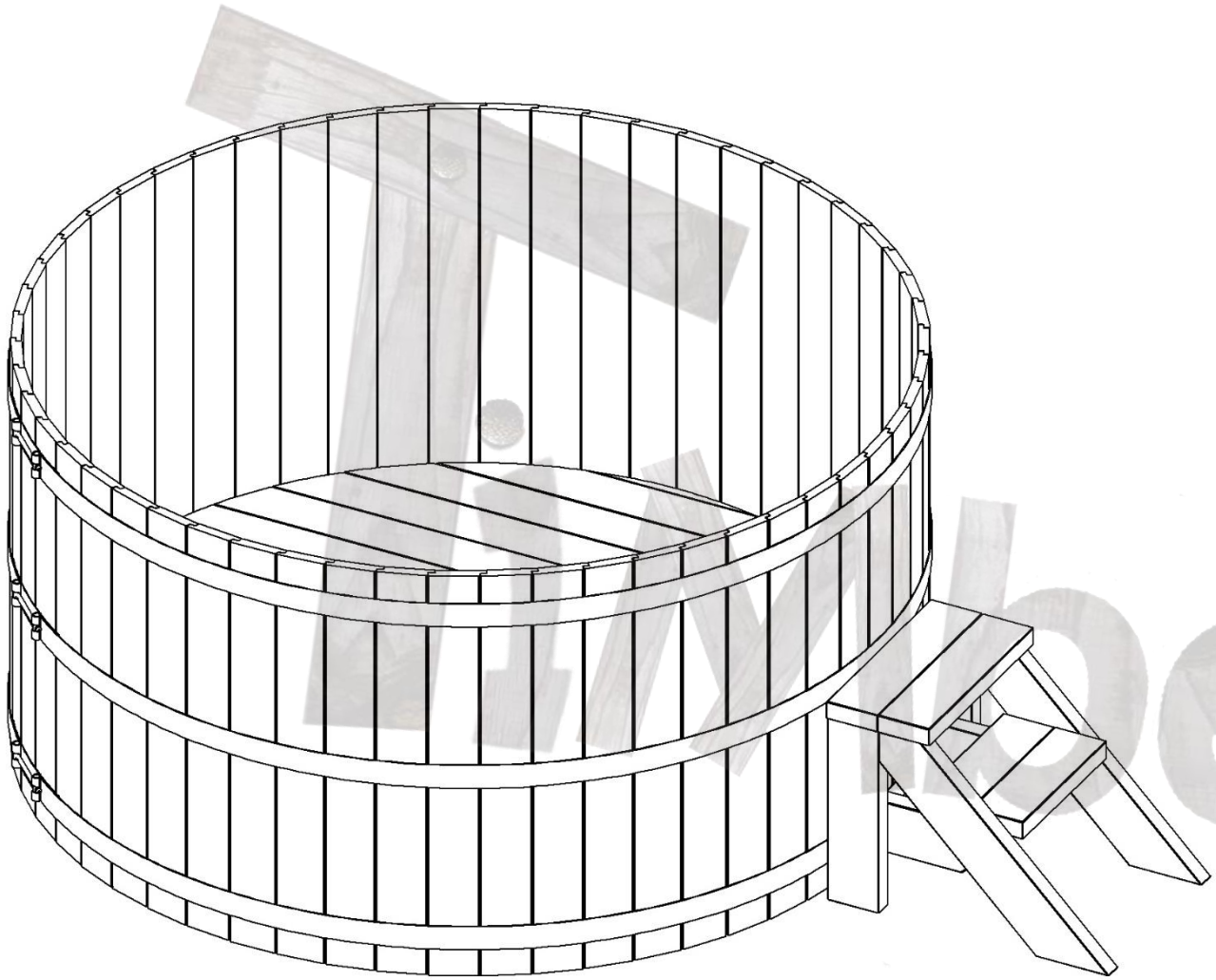

MODEL	NORDIC BASIC HOT TUB
Diameter options	▪ 1600 mm ▪ 1800 mm ▪ 2000 mm ▪ 2200 mm
Heating options	▪ Wood stove, external or internal, AISI 316 ▪ Electric 6 kW, hybrids ▪ Pellet, gas, Rexener
Wood type options	▪ Spruce (Wooden Basic) ▪ Thermowood (Thermowood Basic)
SPA system options	▪ LED lights (2 or 4) ▪ Air massage ▪ Sand filtration ▪ Smart Wi-Fi kits
Lid options	▪ Wooden or leather

3D view of this model

WOODEN HOT TUB COMPARISON

Inside hot tub diameter	1600 mm	1800 mm	2000 mm	2200 mm
No. of bathers	4-6	6-8	8-10	10-14
Water volume (liters)	~ 1400 l	~ 1800 l	~ 2300 l	~ 2700 l
External diameter	1680 mm	1880 mm	2080 mm	2280 mm
External height	1020 mm	1020 mm	1020 mm	1020 mm
Hot tub weight	~200 kg	~250 kg	~280 kg	~300 kg

iMberin

GENERAL MEASUREMENTS (1)

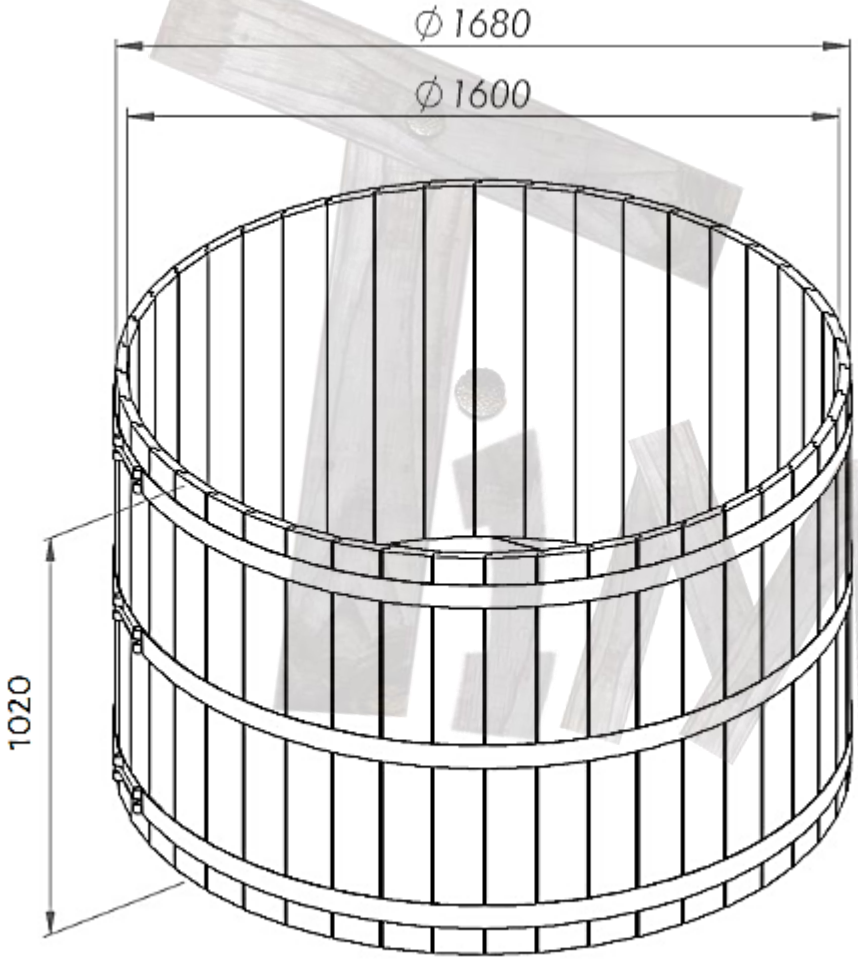

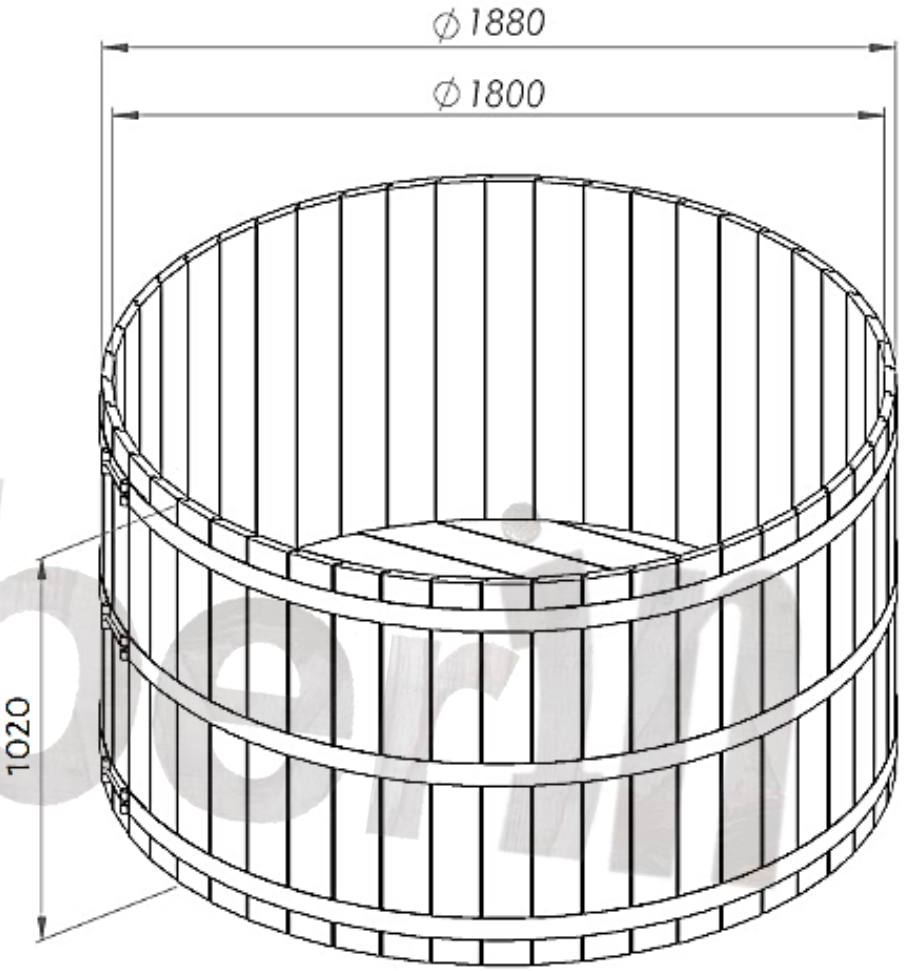

GENERAL MEASUREMENTS (2)

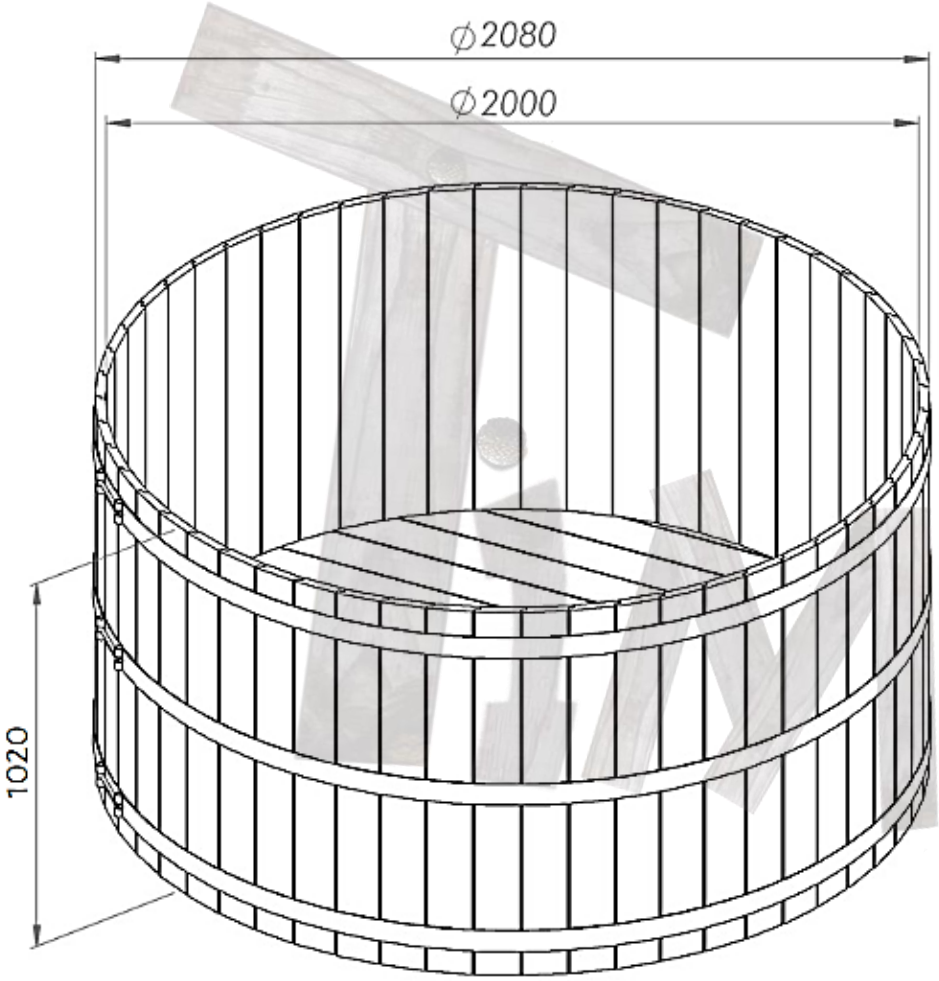

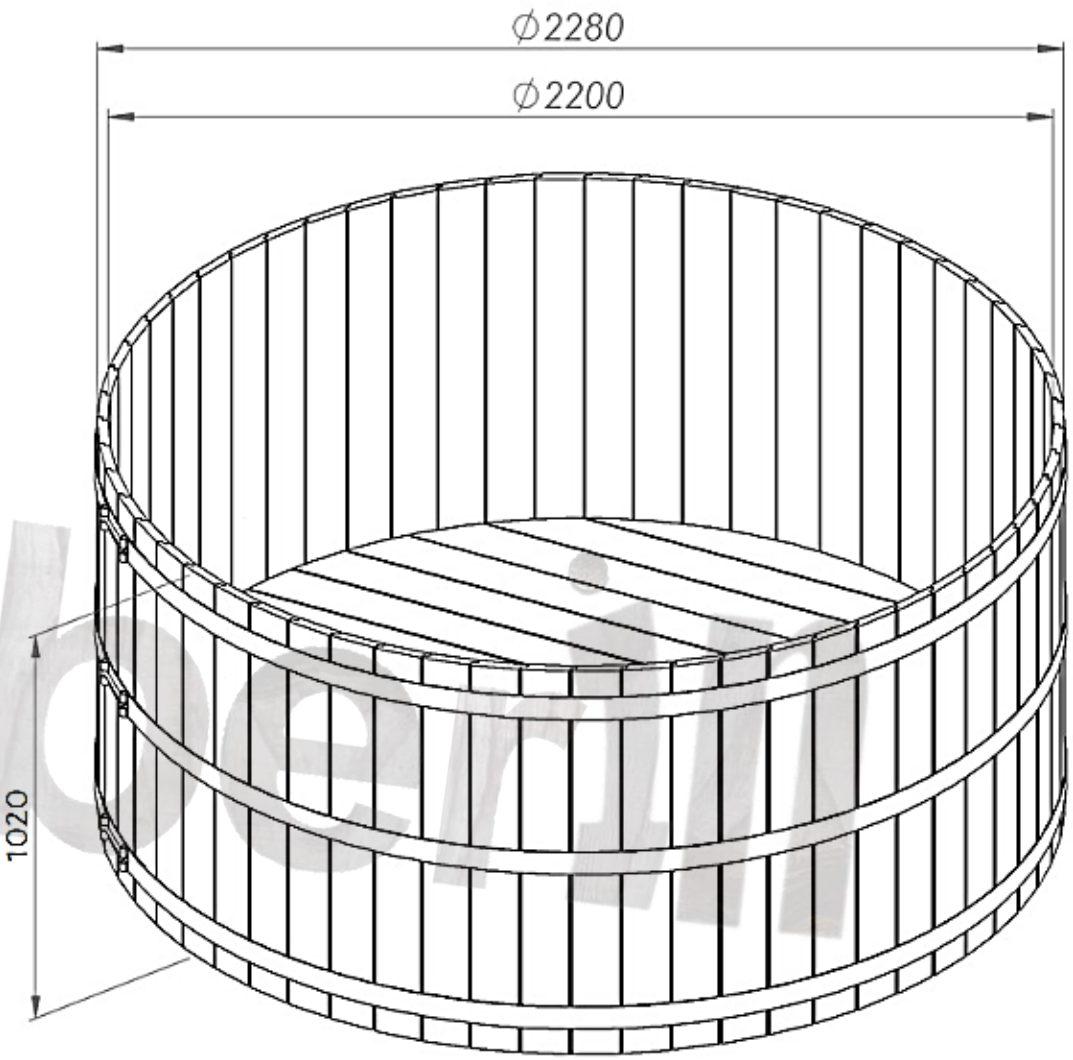

TYPE OF BENCHES

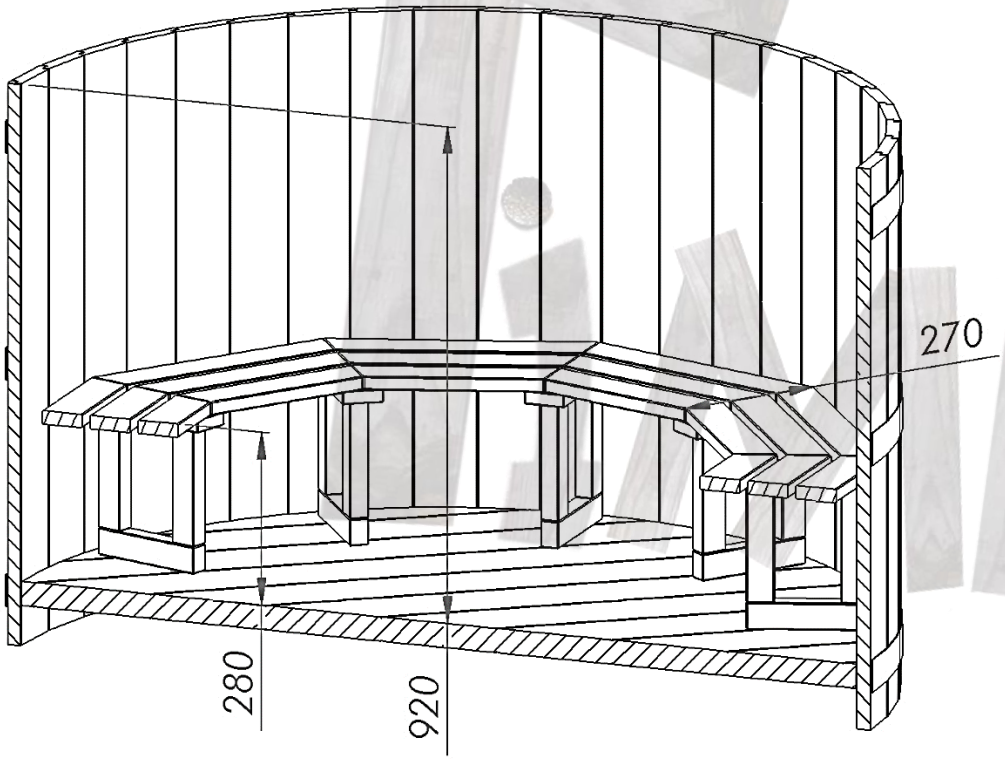

Wooden benches in 360 degrees (for electric and external heaters)

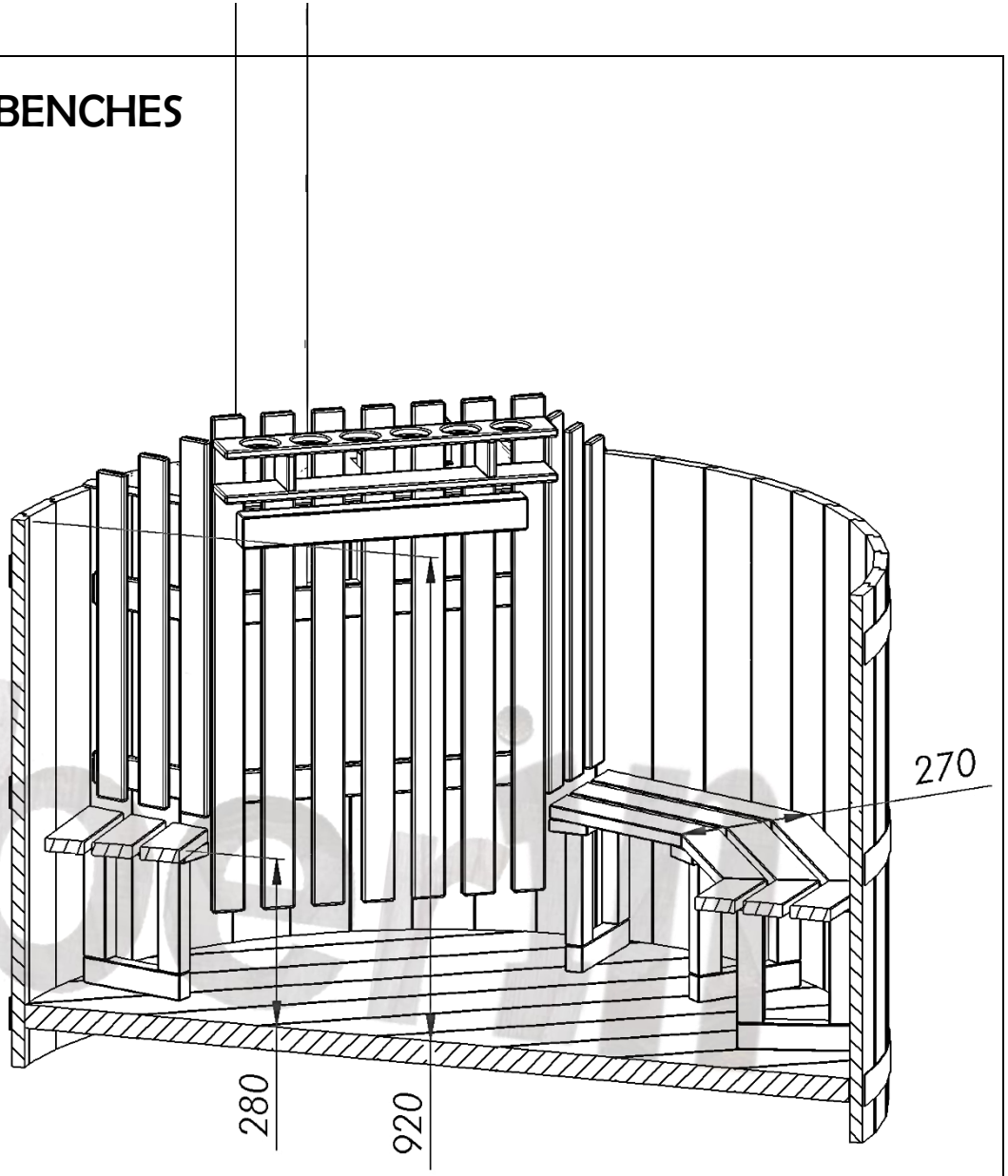

Wooden benches in 270 degrees (for internal heater)

STAIRS VARIETY

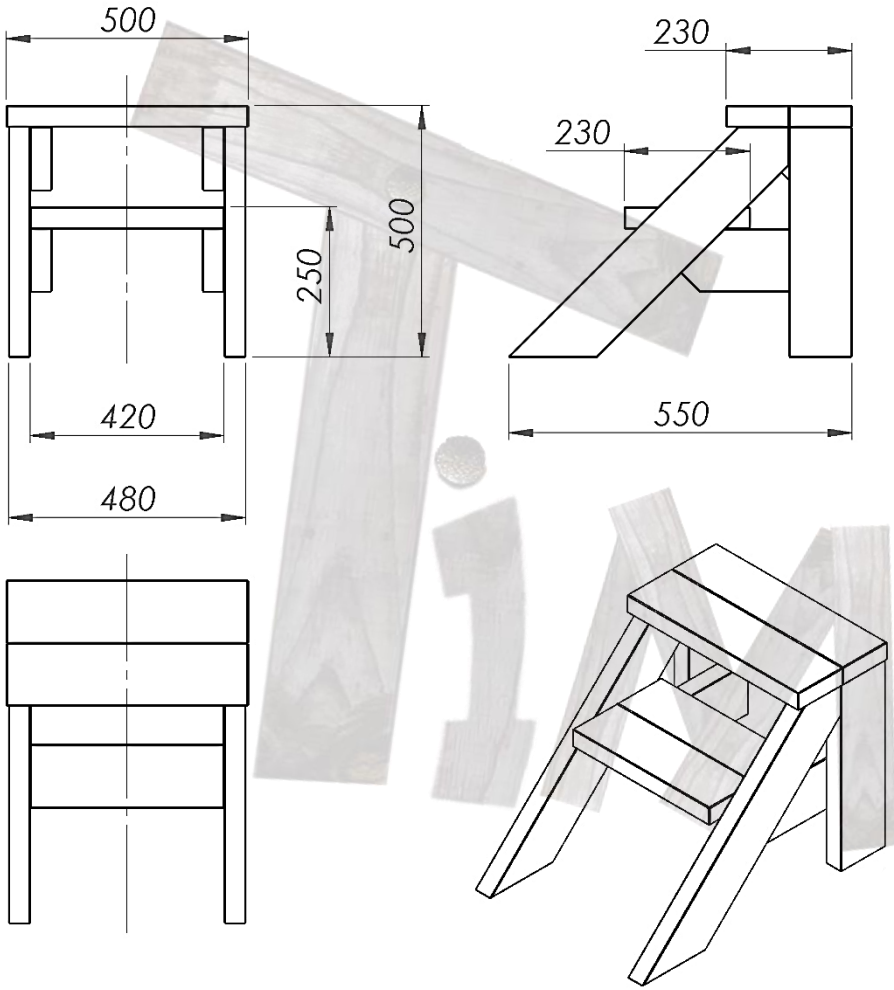

“B” type stairs

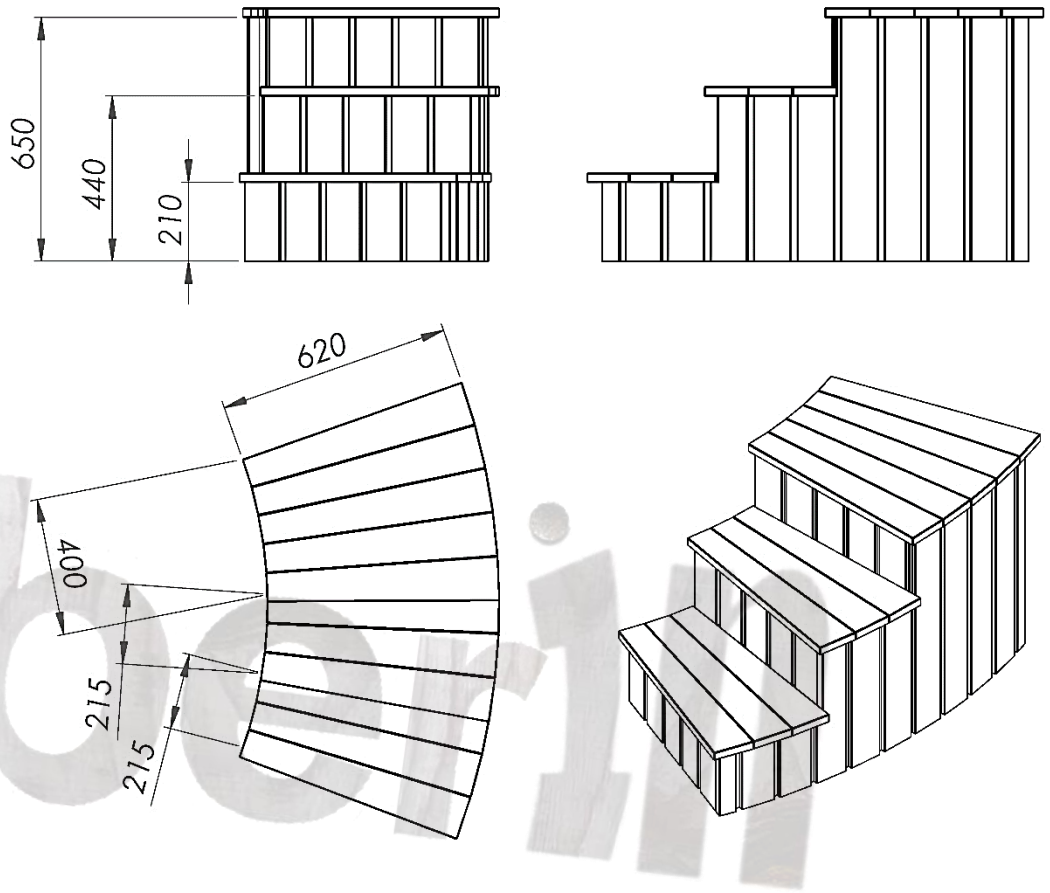

“C” type stairs

Type A stairs are also offered

EXTERNAL WOOD BURNER (1)

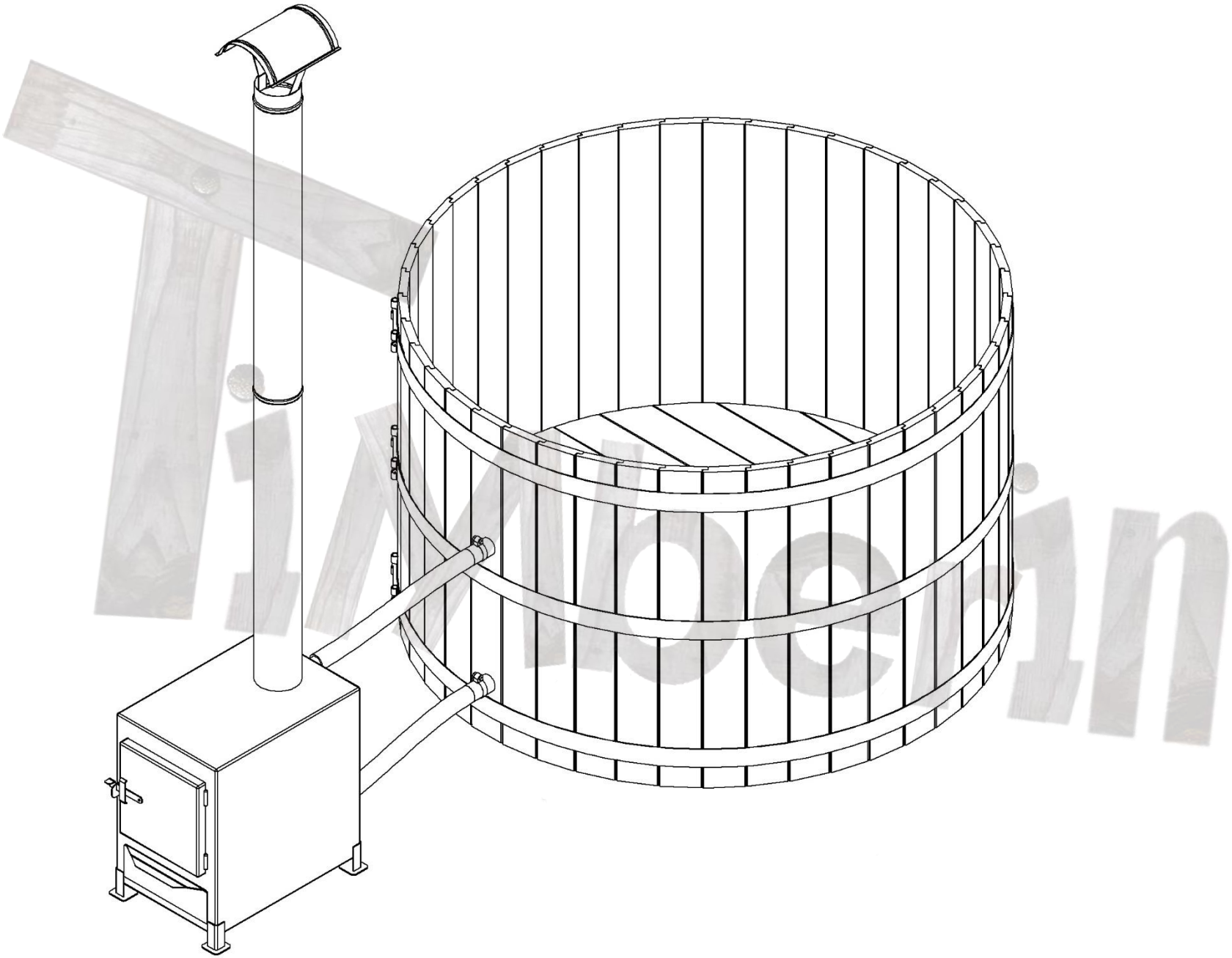

EXTERNAL WOOD BURNER (2)

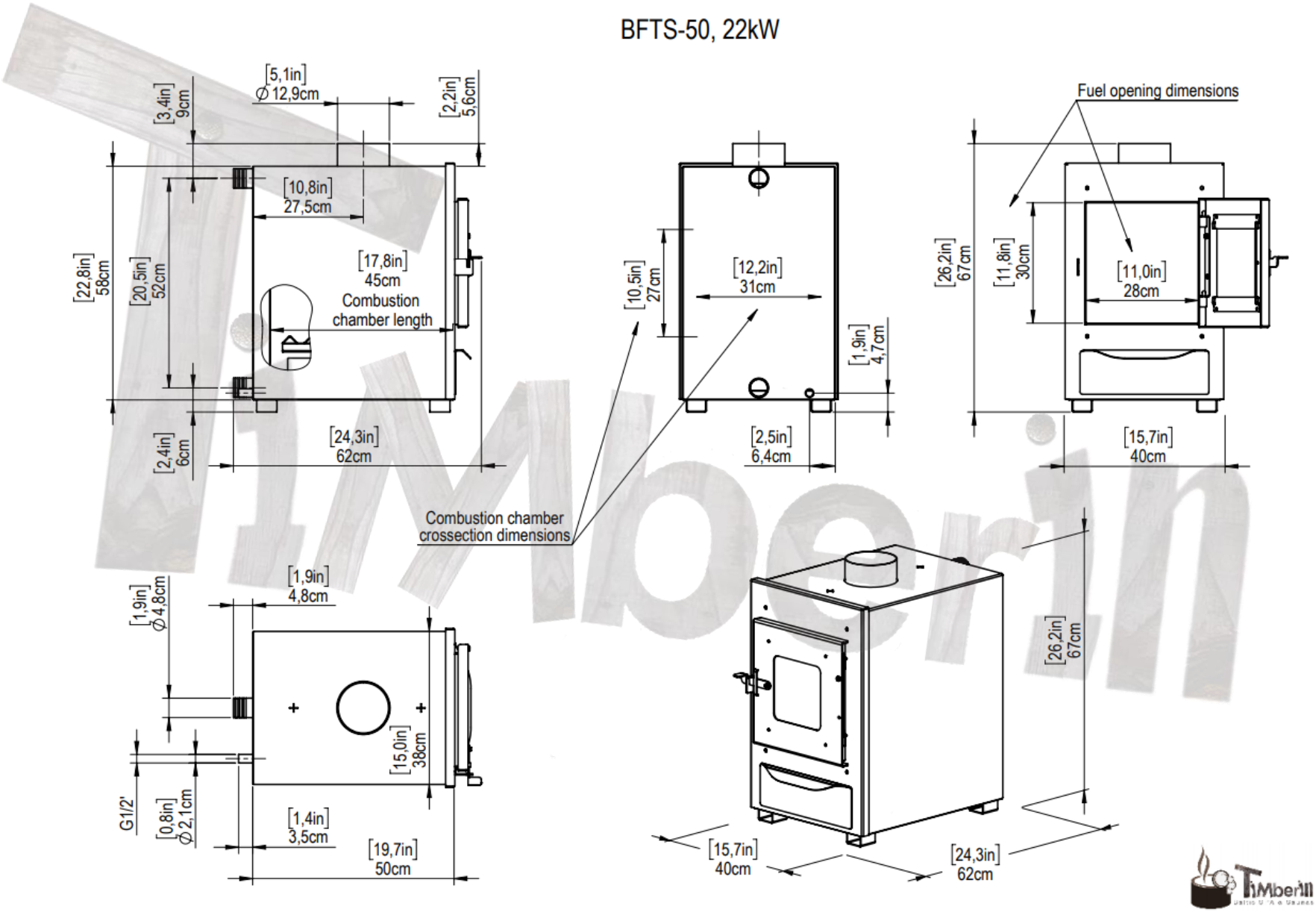

External burner output: 1600 and 1800 mm tubs 22 kW; 2000 mm tub 28 kW; 2200 mm tub 40 kW

INTERNAL WOOD BURNER (1)

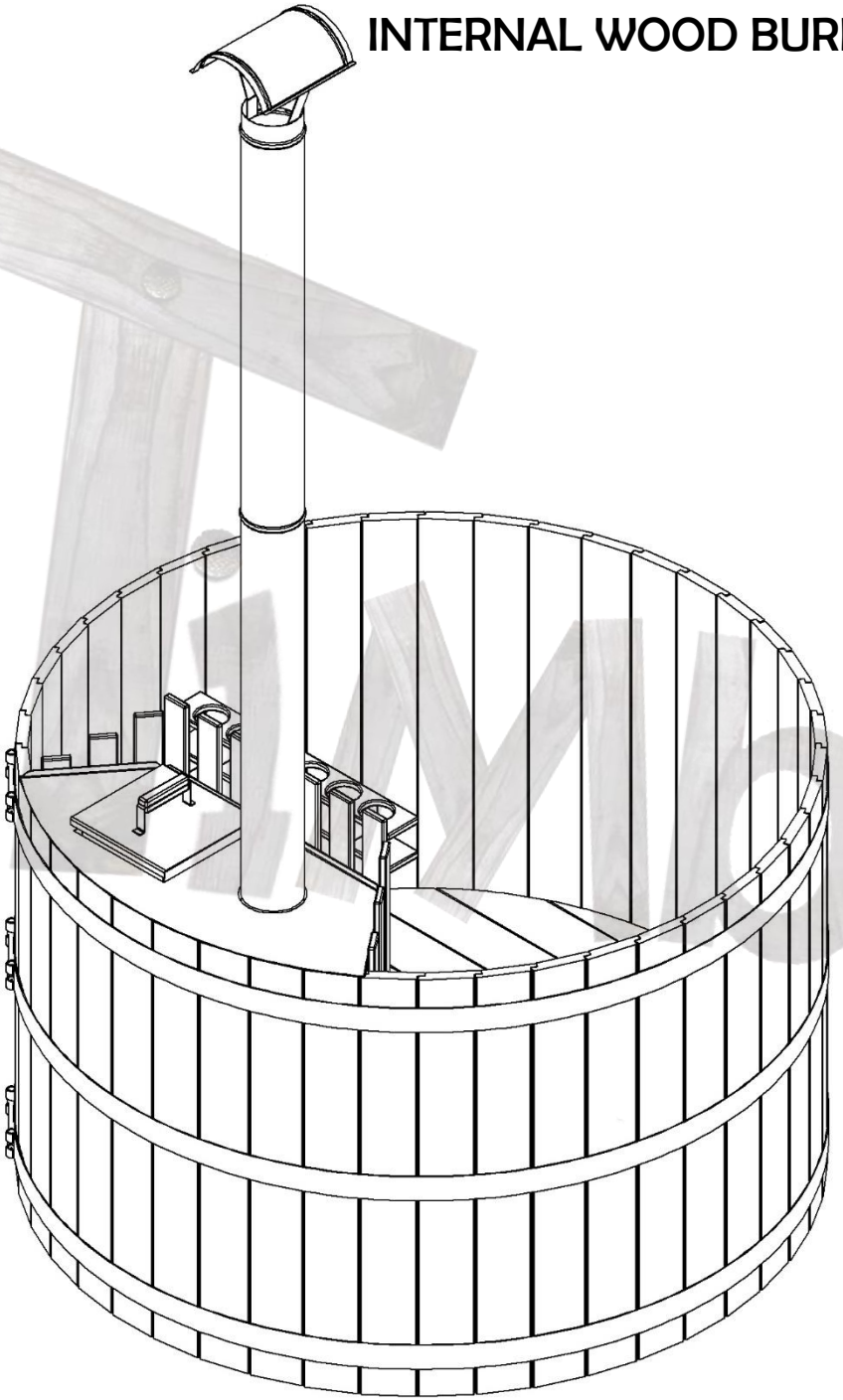

TiMberin

BFTV D 26kW

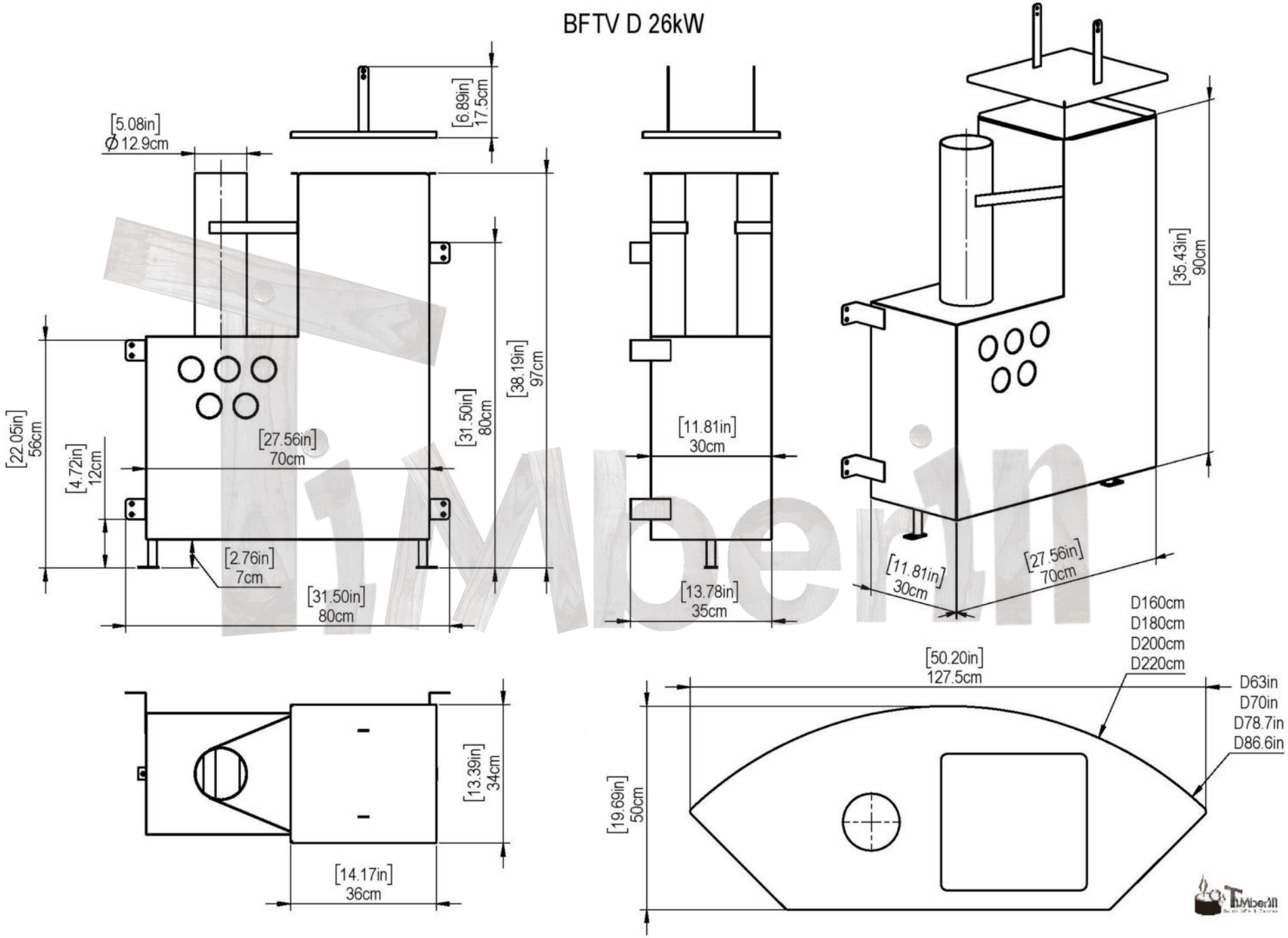
[5.08in]
Ø12.9cm
[6.89in]
17.5cm
[22.05in]
56cm
[4.72in]
12cm
[27.56in]
70cm
[31.50in]
80cm
[38.19in]
97cm
[2.76in]
7cm
[31.50in]
80cm
[11.81in]
30cm
[13.78in]
35cm
[35.43in]
90cm
[11.81in]
30cm
[27.56in]
70cm
[13.39in]
34cm
[14.17in]
36cm
[50.20in]
127.5cm
D160cm
D180cm
D200cm
D220cm
D63in
D70in
D78.7in
D86.6in
[19.69in]
50cm

ELECTRIC HEATER

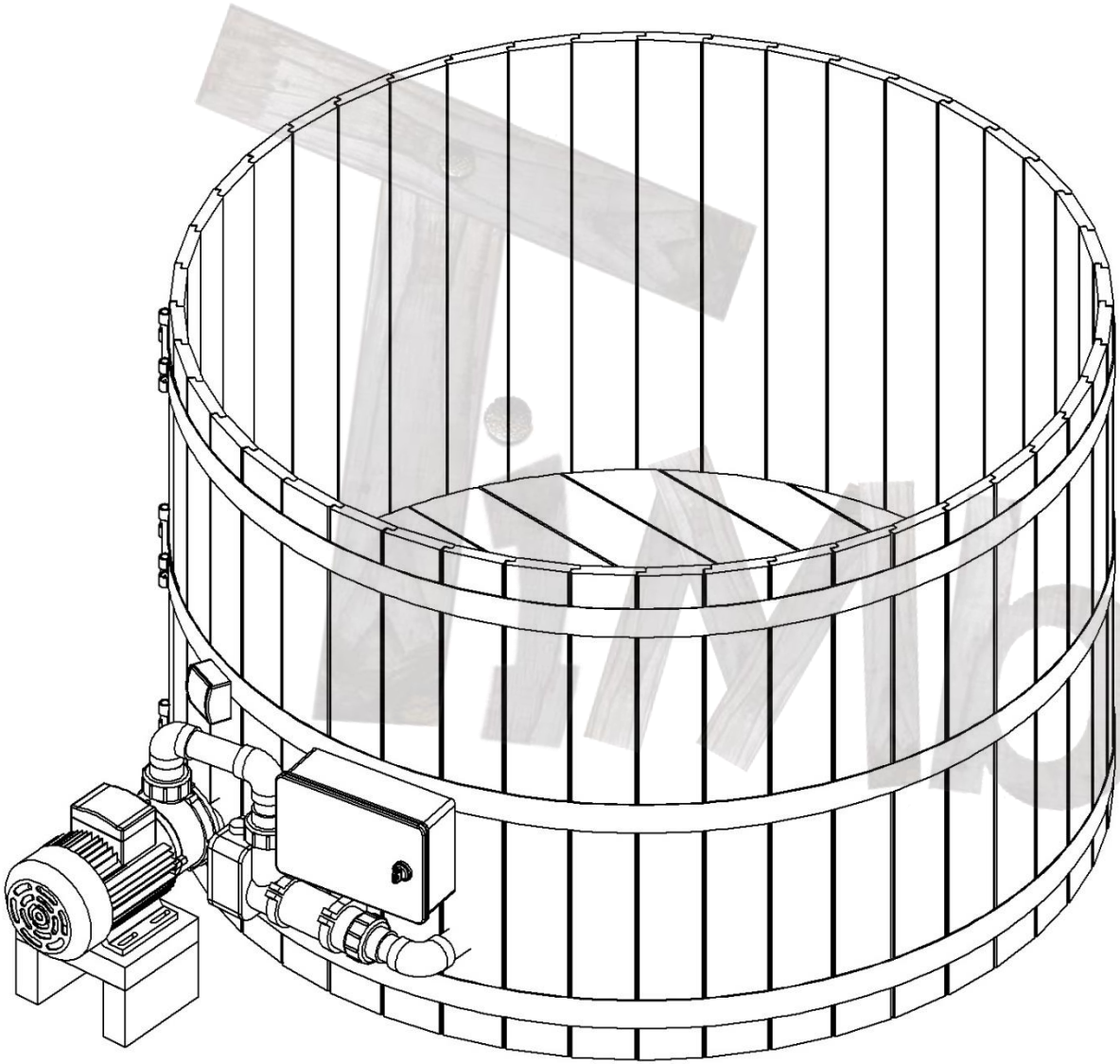

MODEL	ELECTRIC HEATER
ADJUSTABLE THERMOSTAT WITH TEMPERATURE RANGE	0-45° C
CONNECTION TYPES	6 kW; 1 phase; 220V; 26A 6 kW; 3 phases; 380V; 14A
MORE POWERFUL HEATERS	9, 12 or 15 kW; 3 phases

iMberin

WOODEN LID

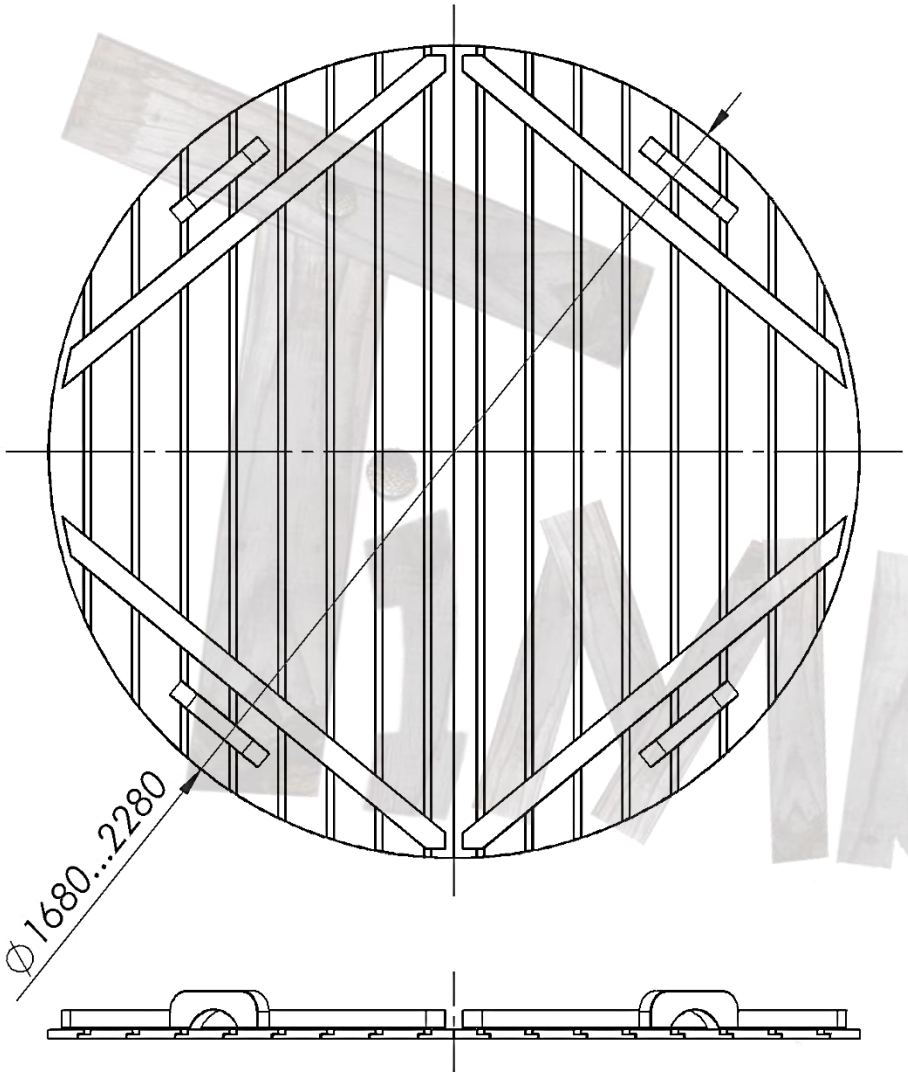

MODEL	WOODEN PARTS
Wooden lid measurements	1680 mm .... 2280 mm
Wooden lid weight	30-40 kg each part
Leather lid	Insulated, optional

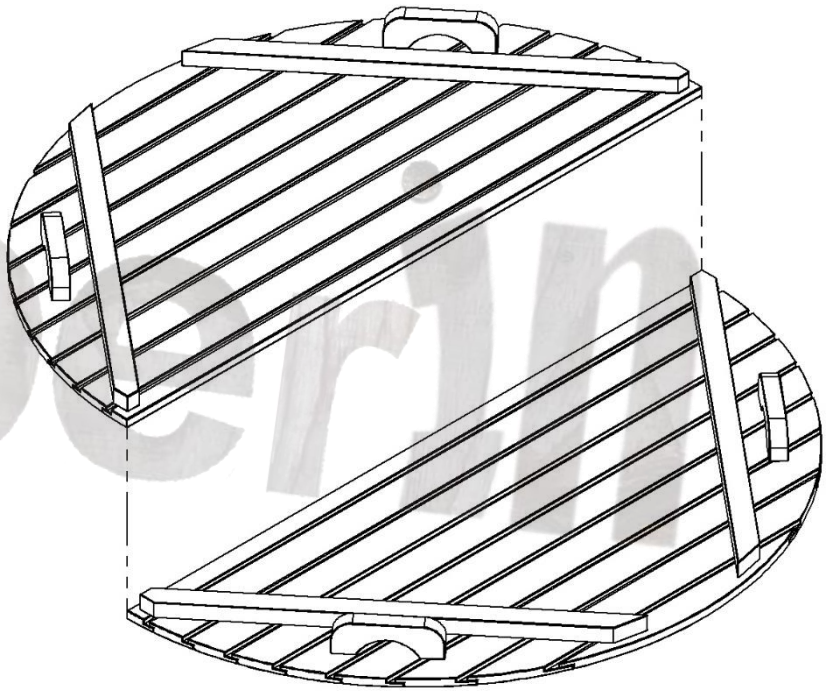

WATER RELEASE

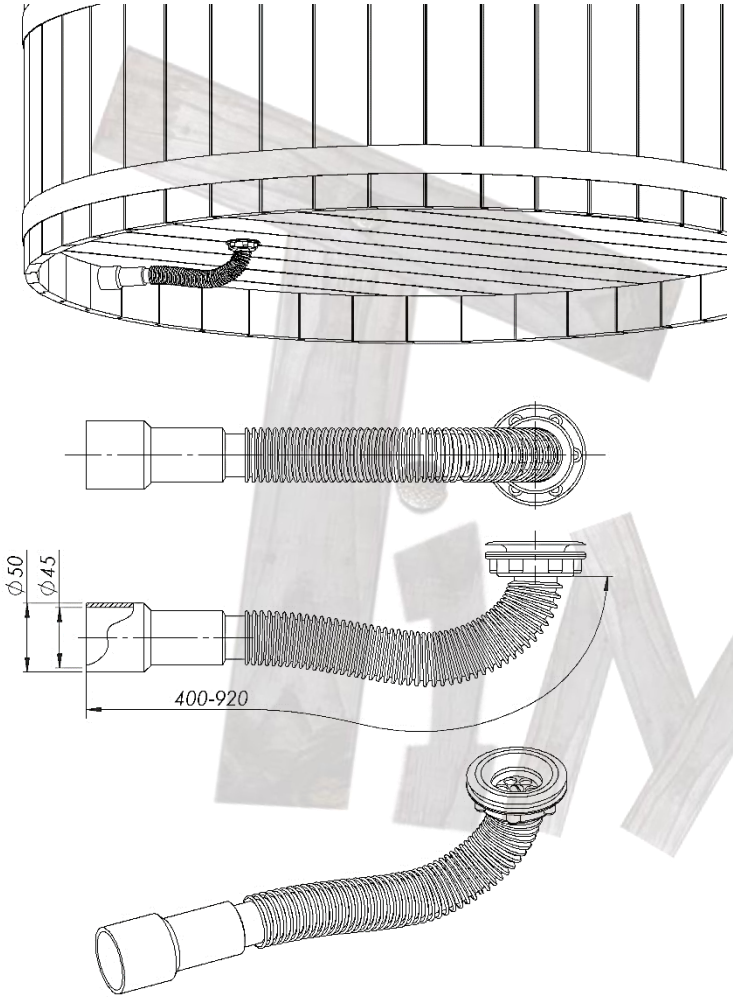

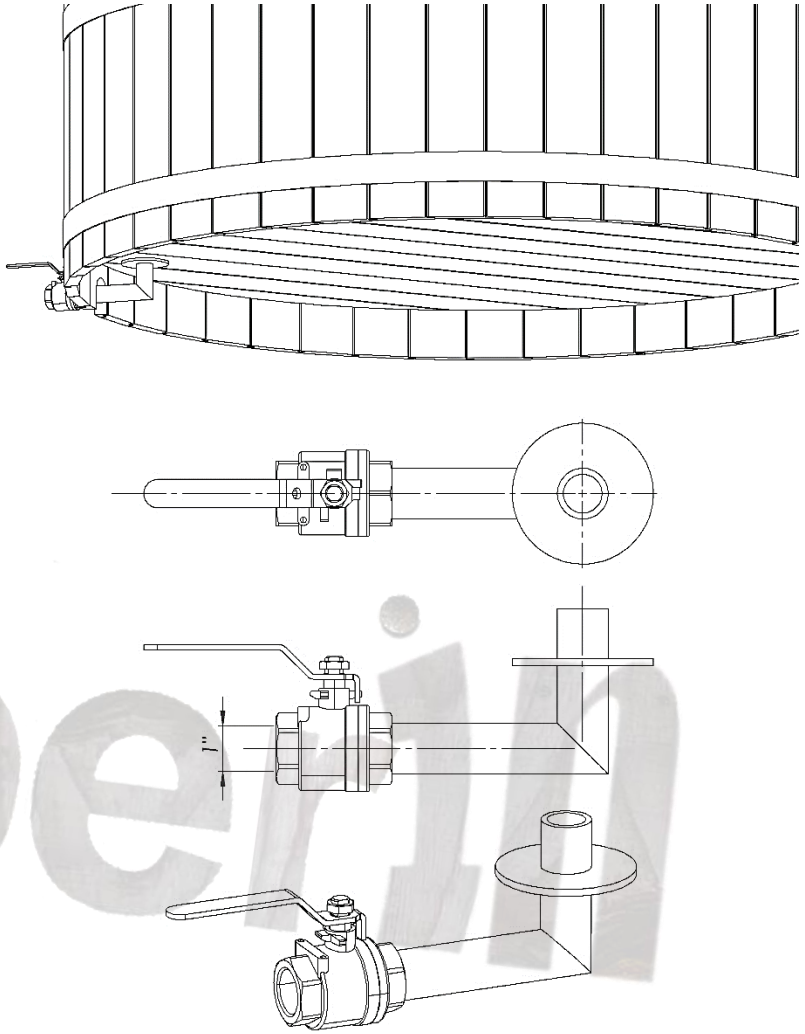

MODEL	WATER DRAIN
Water drain length	400-920 mm
Water drain inside diameter	45 mm
Water drain outside diameter	50 mm
Material	PVC

MODEL	EXTERNAL WATER TAP
Release tap diameter	1 inch
Material	Stainless steel

WOODEN BOXES FOR SPA SYSTEMS STORAGE

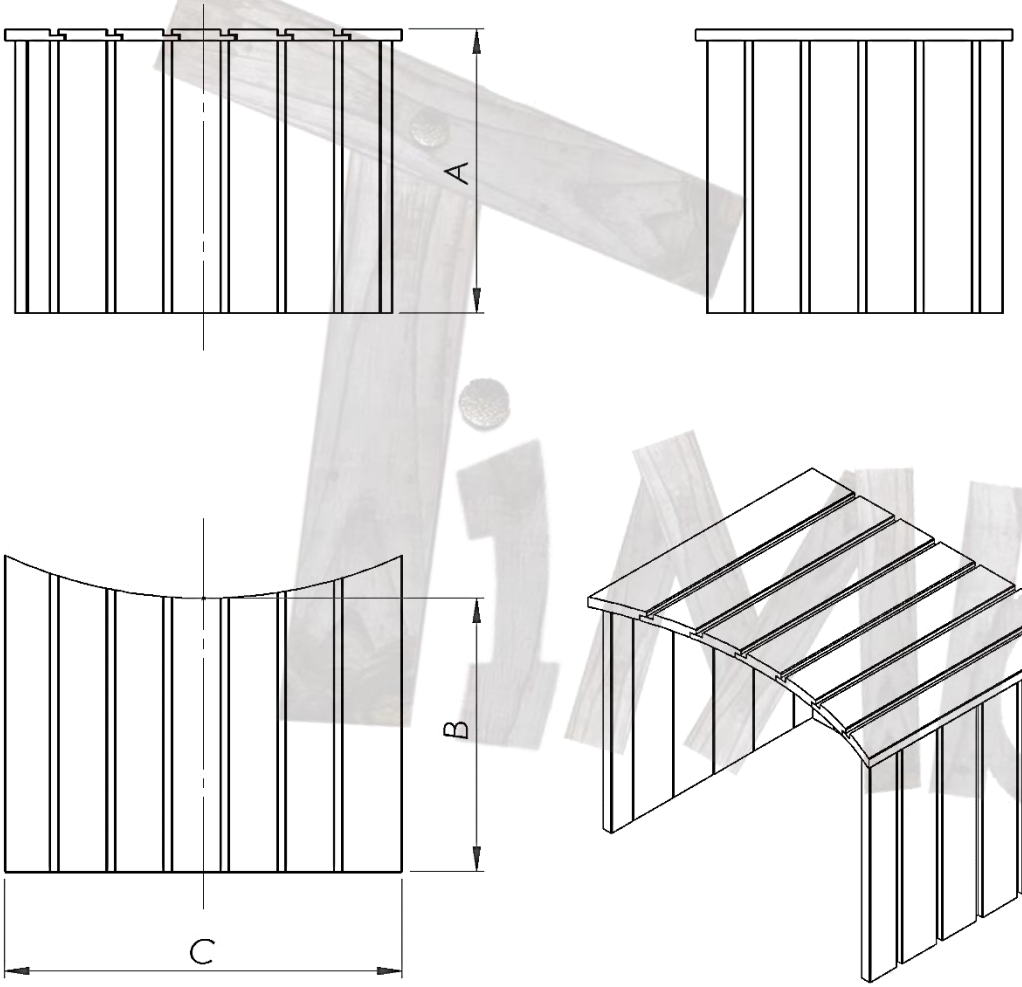

MODEL	WOODEN BOX
Air massage system with wooden box	A: 950 mm B: 300 mm C: 700 mm
Sand filtration with wooden box	A: Height of the hot tub B: 700 mm C: 700 mm
Electric heater with wooden box	A: 600 mm B: 400 mm C: 600 mm

limberin

DELIVERY INFO

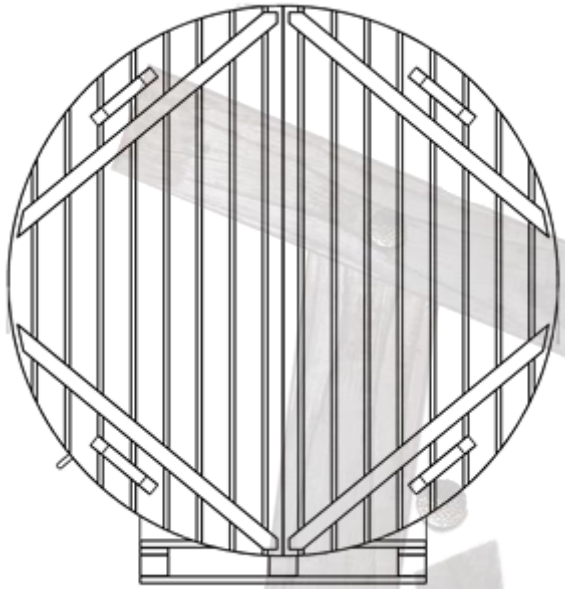

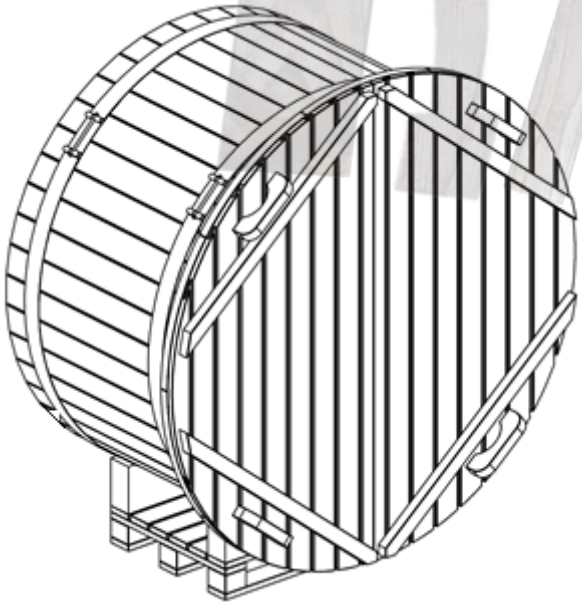

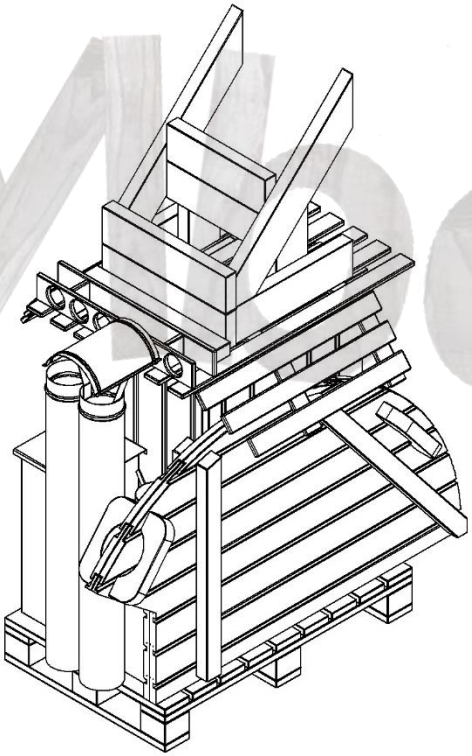

MODEL	NORDIC BASIC HOT TUB DELIVERY
FULLY ASSEMBLED HOT TUB: **On side packed hot tub measurements**	**1600 mm hot tub:** 2x1,25x2 **1800 mm hot tub:** 2.10x1.25x2.24 **2000 mm hot tub:** 2.30x1.25x2.42 **2200 mm hot tub:** 2.48x1.28x2.58 **Weight ~200 - 300 kg**
Additional side package (stairs / heaters / boxes)	Height: 1300 mm Width: 1300 mm Length: 1300 mm Weight ~50 kg
NON-ASSEMBLED (FLAT PACKED) HOT TUB:	Differs each time

Wperin